KD Navien

Создан для комфортной жизни

Каталог дымоходов

01

Коаксиальные дымоходы для настенных котлов

02

Турбо (турбированная система дымоудаления, Корейская)

Navien предлагает различные виды дымоходов

Дымоходы корейского типа для напольных котлов 03

www.navien.ru

KD Navien
Создан для комфортной жизни

СОДЕРЖАНИЕ

КАТАЛОГ ДЫМОХОДОВ И КОМПЛЕКТУЮЩИХ

Коаксиальные дымоходы для настенных котлов 5

Турбо (турбированная система дымоудаления, корейская) 10

МОДЕЛИ КОТЛОВ ДЛЯ ПОДКЛЮЧЕНИЯ К РАЗЛИЧНЫМ СИСТЕМАМ ДЫМОУДАЛЕНИЯ

Котлы с раздельными патрубками для подключения к системам дымоудаления 6

Котлы с коаксиальными патрубками для подключения к системам дымоудаления 10

Котлы атмосферного типа с подачей воздуха из помещения 20

ПРИМЕРЫ ПОДКЛЮЧЕНИЯ НАСТЕННЫХ КОТЛОВ К ИНДИВИДУАЛЬНОЙ СИСТЕМЕ ДЫМОУДАЛЕНИЯ

Подключение котлов с раздельными патрубками 13

Подключение котлов с коаксальными патрубками 14

Подключение котлов атмосферного типа 15

ПРИМЕРЫ ПОДКЛЮЧЕНИЯ НАСТЕННЫХ КОТЛОВ К КОЛЛЕКТИВНОЙ СИСТЕМЕ ДЫМОУДАЛЕНИЯ

Подключение к системам с коаксиальным устройством воздухоподачи и удаления продуктов сгорания коллективными воздуховодами и дымоходами (встроенными или пристроенными) 16

Подключение к системам с раздельным устройством воздухоподачи и удаления продуктов сгорания коллективными воздуховодами и дымоходами (встроенными или пристроенными) 18

Подключение к системам с раздельным (индивидуальным) воздуховодом, обеспечивающим забор воздуха через стену и подачу его непосредственно к каждому котлу и удалением дымовых газов коллективным дымоходом 18

СИСТЕМА ДЫМОУДАЛЕНИЯ ДЛЯ НАПОЛЬНЫХ КОТЛОВ 22

МОДЕЛИ КОТЛОВ С ПАТРУБКАМИ ДЛЯ ПОДКЛЮЧЕНИЯ К РАЗЛИЧНЫМ СИСТЕМАМ ДЫМОУДАЛЕНИЯ

ПОДКЛЮЧЕНИЕ К СИСТЕМАМ ДЫМОУДАЛЕНИЯ

РАЗДЕЛЬНЫЕ | **КОАКСИАЛЬНЫЕ** | **АТМОСФЕРНЫЕ**

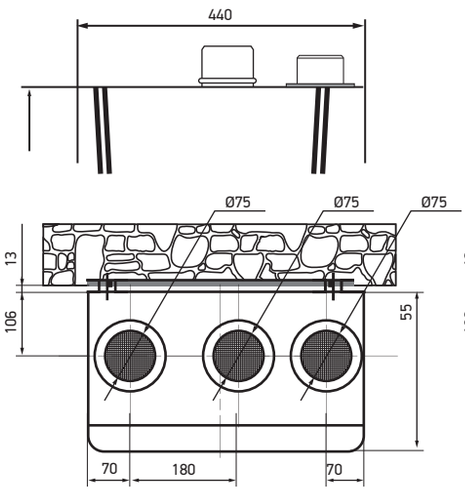

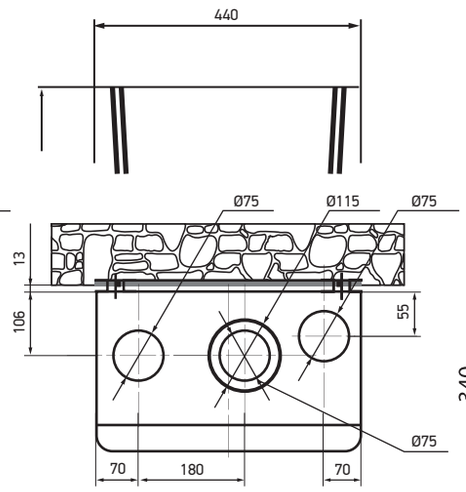

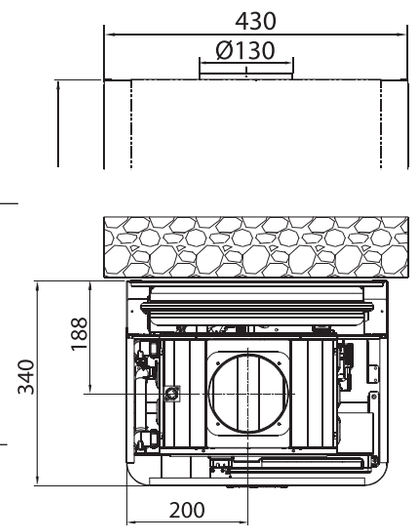

NAVIEN:
- Deluxe
- Deluxe Plus

NAVIEN:
- Deluxe
- Deluxe Plus
- Prime
- Smart Tok

NAVIEN:
- Atmo

Раздельная система дымоудаления – закрытая камера сгорания, труба дымоудаления подключается строго к центральному патрубку (камеры сгорания) , трубы воздухозабора могут быть подключены к левому или правому патрубку (для удобства).

Коаксиальная система дымоудаления – закрытая камера сгорания, общая коаксиальная труба 60/100 (Ø60 дымоудаление, Ø100 – воздухозабор) подключаеться через переходник 60/75 (поставляется в комплекте с кокасиальным дымоходом) к центральному патрубку, а незадействованные воздухозаборные патрубки остаются закрытыми.

Атмосферная система дымоудаления – подключается труба Ø не менее 130 мм, естественное удаление дымовых газов через вертикальный участок дымохода, открытая камера сгорания.

01 КОАКСИАЛЬНЫЕ ДЫМОХОДЫ ДЛЯ НАСТЕННЫХ КОТЛОВ

ДЛЯ НАСТЕННЫХ КОТЛОВ

Navien Deluxe • Navien Deluxe Plus
Navien Prime • Navien Smart Tok

ПРИМЕНЯЕМЫЕ МОДЕЛИ

Настенные газовые котлы

Navien Deluxe

- Стабильная система защиты от замерзания
- Безопасная и стабильная работа котла при частых колебаниях напряжения в электросети
- Возможность пользоваться отоплением и горячей водой при низком входном давлении газа в системе газопровода
- Возможность пользоваться горячей водой при низком входном давлении воды в системе водопровода
- Выносной пульт управления В КОМПЛЕКТЕ С КОТЛОМ!!!
- Модулируемая система турбонаддува
- Теплообменник из нержавеющей стали

Настенные газовые котлы

Navien Deluxe Plus

- Стабильная система защиты от замерзания
- Безопасная и стабильная работа котла при частых колебаниях напряжения в электросети
- Возможность пользоваться отоплением и горячей водой при низком входном давлении газа в системе газопровода
- Возможность пользоваться горячей водой при низком входном давлении воды в системе водопровода
- Модулируемая система турбонаддува
- Теплообменник из нержавеющей стали

Настенные газовые котлы

Navien Prime

- Модернизированный теплообменник
- Бесперебойная работа котла при скачках напряжения в электросети
- Умный пульт управления с голосовым помощником
- Возможность пользоваться горячей водой при низком входном давлении воды в системе водопровода
- Комфортная температура в помещении благодаря температурному датчику обратной линии
- Датчик наружной температуры в составе погодозависимой автоматики
- Модулируемая система турбонаддува

Настенные газовые котлы

Navien Smart Tok

- Удаленное управление котлом с помощью функции Wi-Fi
- Управление мощностью отопления в трех режимах позволяет снизить расходы на газ
- Датчик наружной температуры в составе погодозависимой автоматики
- С помощью выносного пульта управления и голосовых подсказок можно легко управлять котлом в различных режимах
- Выбор режима отопления по температуре подаваемого или обратного теплоносителя
- Стабильная работа при низком входном давлении газа
- Стабильное производство ГВС
- Бесперебойная работа котла при скачках напряжения в электросети

ПРИМЕНЯЕМЫЕ МОДЕЛИ

Коаксиальный дымоход

Наименование	Изображение	Размер / Цвет	Состав комплекта	Артикул
Комплект коаксиального дымохода		Размер: Ø60/100x1000 мм Цвет: белый	• Колено коаксиальное 90° (Ø0/100) – 1 шт. • Впускная / дымоотводящая труба (Ø60/100 x 1000 L) – 1 шт. • Адаптер для подсоединения коаксиальной трубы (Ø138/Ø109 x 62 L) – 1 шт. • Настенная декоративная накладка (Ø175 x Ø101) – 2 шт. • Прокладка уплотнительная • Соединительный хомут – 1 шт. • Дымоотводящий патрубок (Ø60/75) – 1 шт.	BCSA0482 (GXXX000071)
		Размер: Ø60/100x1000 мм Цвет: серебристый	• Колено коаксиальное 90° (Ø60/100) – 1 шт. • Впускная / дымоотводящая труба (Ø60/100 x 1000 L) – 1 шт. • Адаптер для подсоединения коаксиальной трубы (Ø138/Ø109 x 62 L) – 1 шт. • Настенная декоративная накладка (Ø175 x Ø101) – 2 шт. • Прокладка уплотнительная • Соединительный хомут – 1 шт. • Дымоотводящий патрубок (Ø60/75) – 1 шт.	BCSA0487 (GXXX000070)
Удлинитель		Размер: Ø60/100 x 250 мм Цвет: белый	Удлинитель коаксиальный трубы (Ø60/100 x 250 L) – 1 шт.	BCSA0485 (GXXX000919)
		Размер: Ø60/100 x 500 мм Цвет: белый	Удлинитель коаксиальный трубы (Ø60/100 x 500 L) – 1 шт.	BCSA0484 (GXXX000069)
		Размер: Ø60/100 x 1000 мм Цвет: белый	Удлинитель коаксиальный трубы (Ø60/100 x 1000 L) – 1 шт.	BCSA0487 (GXXX000068)
		Размер: Ø60/100 x 250 мм Цвет: серебристый	Удлинитель коаксиальный трубы (Ø60/100 x 250 L) – 1 шт.	BCSA0487 (GXXX000922)
		Размер: Ø60/100 x 500 мм Цвет: серебристый	Удлинитель коаксиальный трубы (Ø60/100 x 500 L) – 1 шт.	BCSA0487 (GXXX000921)
		Размер: Ø60/100 x 1000 мм Цвет: серебристый	Удлинитель коаксиальный трубы (Ø60/100 x 1000 L) – 1 шт.	BCSA0487 (GXXX000067)
Колено		Размер: 90°, Ø60/100 Цвет: белый	Колено коаксиальное 90°, Ø60/100 – 1 шт.	BCSA0486 (GXXX000920)
		Размер: 90°, Ø60/100 Цвет: серебристый	Колено коаксиальное 90°, Ø60/100 – 1 шт.	BCSA0492 (GXXX000923)

ДЫМОХОДЫ ДЛЯ НАСТЕННЫХ ГАЗОВЫХ КОТЛОВ **NAVIEN**

Раздельный дымоход

Наименование	Изображение	Размер / Цвет	Состав комплекта	Артикул
Комплект раздельного дымохода (Coaxial)		Размер: Ø80 Цвет: белый	• Впускная труба (Ø80, 1шт.) • Дымоотводящий патрубок (Ø80 x ф100, 1шт.) • Прокладка для Впускная/ дымоотводящая труба (Ø104 x 1,71, 2шт.) • Адаптер для подсоединения дымоотводящей трубы (Ø80 x ф75, 1шт.) • Прокладка для дымоотводящей трубы (Ø80 x Ø100, 1шт.) • Прокладка для впускной трубы (Ø80, 1шт.) • Винт (Ø4 x 8мм, 7шт.)	BCSA0493 (GXXX000087)
Удлинитель		Размер: Ø80 x 250 мм Цвет: белый	Удлинитель коаксиальный трубы (Ø80 x 250 L) – 1 шт.	BCSA0496 (GXXX000086)
		Размер: Ø80 x 500 мм Цвет: белый	Удлинитель коаксиальный трубы (Ø80 x 500 L) – 1 шт.	BCSA0495 (GXXX000924)
		Размер: Ø80 x 1000 мм Цвет: белый	Удлинитель коаксиальный трубы (Ø80 x 1000 L) – 1 шт.	BCSA0494 (GXXX000085)
		Размер: Ø80 x 250 мм Цвет: серебристый	Удлинитель коаксиальный трубы (Ø80 x 250 L) – 1 шт.	BCSA0501 (GXXX000084)
		Размер: Ø80 x 500 мм Цвет: серебристый	Удлинитель коаксиальный трубы (Ø80 x 500 L) – 1 шт.	BCSA0500 (GXXX000927)
		Размер: Ø80 x 1000 мм Цвет: серебристый	Удлинитель коаксиальный трубы (Ø80 x 1000 L) – 1 шт.	BCSA0499 (GXXX000926)
Колено		Размер: 90°, Ø80 Цвет: белый	Колено 90°, Ø80 x 250мм x 200мм – 1 шт.	BCSA0497 (GXXX000083)
		Размер: 90°, Ø80 Цвет: серебристый	Колено 90°, Ø80 x 250мм x 200мм – 1 шт.	BCSA0502 (GXXX000926)

02 ТУРБО (ТУРБИРОВАННАЯ СИСТЕМА ДЫМОУДАЛЕНИЯ, КОРЕЙСКАЯ)

ДЛЯ НАСТЕННЫХ КОТЛОВ

Navien Deluxe • Navien Deluxe Plus

ПРИМЕНЯЕМЫЕ МОДЕЛИ

Настенные газовые котлы

Navien Deluxe

- Стабильная система защиты от замерзания
- Безопасная и стабильная работа котла при частых колебаниях напряжения в электросети
- Возможность пользоваться отоплением и горячей водой при низком входном давлении газа в системе газопровода
- Возможность пользоваться горячей водой при низком входном давлении воды в системе водопровода
- Выносной пульт управления В КОМПЛЕКТЕ С КОТЛОМ!!!
- Модулируемая система турбонаддува
- Теплообменник из нержавеющей стали

Настенные газовые котлы

Navien Deluxe Plus

- Стабильная система защиты от замерзания
- Безопасная и стабильная работа котла при частых колебаниях напряжения в электросети
- Возможность пользоваться отоплением и горячей водой при низком входном давлении газа в системе газопровода
- Возможность пользоваться горячей водой при низком входном давлении воды в системе водопровода
- Модулируемая система турбонаддува
- Теплообменник из нержавеющей стали

Турбо система думоудадения (корейская)

Наименование	Изображение	Размер / Цвет	Состав комплекта	Артикул
Комплект коаксиального дымохода		Размер: Ø75x1,130 мм (Stragiht back) Цвет: серебристый	• Впускная / дымоотводящая труба (Ø75 x 1,130 мм) – 1 шт. • Фланец (Ø100) – 2 шт. • Удлинитель дымохода (Ø75 x 250 мм) – 1 шт. • Воздухозаборный патрубок (Ø75 x 1000 мм) – 2 шт. • Соединительный патрубок Ø70 x 53 мм) – 1 шт. • Хомут (Ø75) – 4 шт. • Уплотнительное кольцо (Ø74,6 x 4,7 T) – 2 шт.	BCSA0431 (GXXX000064)
		Размер: Ø75x1,130 мм (FF standart) Цвет: серебристый	• Впускная / дымоотводящая труба (Ø75 x 1,130 мм) – 1 шт. • Фланец (Ø100) – 2 шт. • Удлинитель дымохода (Ø75 x 250 мм) – 1 шт. • Воздухозаборный патрубок (Ø75 x 1500 мм) – 1 шт. • Соединительный патрубок (Ø70 x 53 мм) – 1 шт. • Хомут (Ø75) – 2 шт. • Уплотнительное кольцо (Ø74,6 x 4,7 T) – 2 шт.	BCSA0299 (GXXX000054)
Удлинитель		Размер: Ø75 x 1000 мм Цвет: серебристый	Удлинитель дымохода (Ø75 x 1000 мм) – 1 шт.	BCSA0009 (GXXX000076)
		Размер: Ø75 x 800 мм, STS304 Цвет: серебристый	Удлинитель дымохода (Ø75 x 800 мм) – 1 шт.	BCSA0397 (GXXX000092)
		Размер: Ø80 x 800 мм, STS304 Цвет: серебристый	Удлинитель дымохода (Ø75 x 800 мм) – 1 шт.	BCSA0398 (GXXX000093)
		Размер: Ø75 x 500 мм Цвет: серебристый	Удлинитель дымохода (Ø75 x 500 мм) – 1 шт.	BCSA0080 (GXXX000078)
		Размер: Ø75 x 250 мм Цвет: серебристый	Удлинитель дымохода (Ø75 x 250 мм) – 1 шт.	BCSA0082 (GXXX000079)
Колено		Размер: 90°, Ø75 x 250 x 350 мм Цвет: серебристый	Колено 90°, Ø75 x 250 x 350 мм – 1 шт.	BCSA0070 (GXXX000074)
		Размер: 45°, Ø75 x 100 x 100 мм Цвет: серебристый	Колено 45°, Ø75 x 100 x 100 мм – 1 шт.	BCSA0427 (GXXX000065)

ДЫМОХОДЫ ДЛЯ НАСТЕННЫХ ГАЗОВЫХ КОТЛОВ **NAVIEN**

Наименование	Изображение	Размер / Цвет	Состав комплекта	Артикул
Комплект раздельного дымохода (Korea)		Размер: Ø80 Цвет: белый	• Дымоотводящая труба (Ø75 x Ø80) – 1 шт. • Впуская труба (Ø80) – 1 шт. • Прокладка для дымоотводящей трубы (Ø80) – 1 шт. • Прокладка для впускной трубы (Ø80) – 1 шт. • Винт	BCSA0558 (GXXX000938)
		Размер: Ø80 Цвет: серебристый	• Дымоотводящая труба (Ø75 x Ø80) – 1 шт. • Впуская труба (Ø80) – 1 шт. • Прокладка для дымоотводящей трубы (Ø80) – 1 шт. • Прокладка для впускной трубы (Ø80) – 1 шт. • Винт (Ø4 x 8 мм) – 6 шт.	BCSA0557 (GXXX000937)
Удлинитель		Размер: Ø80 x 250 мм Цвет: белый	Удлинитель коаксиальный трубы (Ø80 x 250 L) – 1 шт.	BCSA0496 (GXXX000086)
		Размер: Ø80 x 500 мм Цвет: белый	Удлинитель коаксиальный трубы (Ø80 x 500 L) – 1 шт.	BCSA0495 (GXXX000924)
		Размер: Ø80 x 1000 мм Цвет: белый	Удлинитель коаксиальный трубы (Ø80 x 1000 L) – 1 шт.	BCSA0494 (GXXX000085)
		Размер: Ø80 x 250 мм Цвет: серебристый	Удлинитель коаксиальный трубы (Ø80 x 250 L) – 1 шт.	BCSA0501 (GXXX000084)
		Размер: Ø80 x 500 мм Цвет: серебристый	Удлинитель коаксиальный трубы (Ø80 x 500 L) – 1 шт.	BCSA0500 (GXXX000927)
		Размер: Ø80 x 1000 мм Цвет: серебристый	Удлинитель коаксиальный трубы (Ø80 x 1000 L) – 1 шт.	BCSA0499 (GXXX000926)

ПРИМЕРЫ ПОДКЛЮЧЕНИЯ НАСТЕННЫХ КОТЛОВ К ИНДИВИДУАЛЬНОЙ СИСТЕМЕ ДЫМОУДАЛЕНИЯ

Подключение котлов с раздельными патрубками

Вариант 1 (комплекты с раздельными дымоходами)

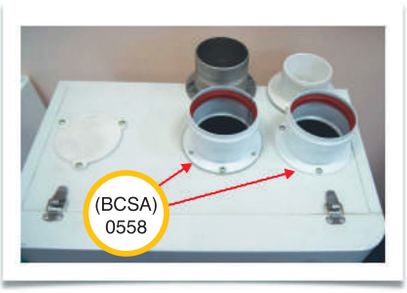

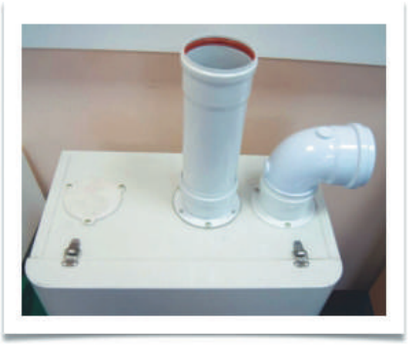

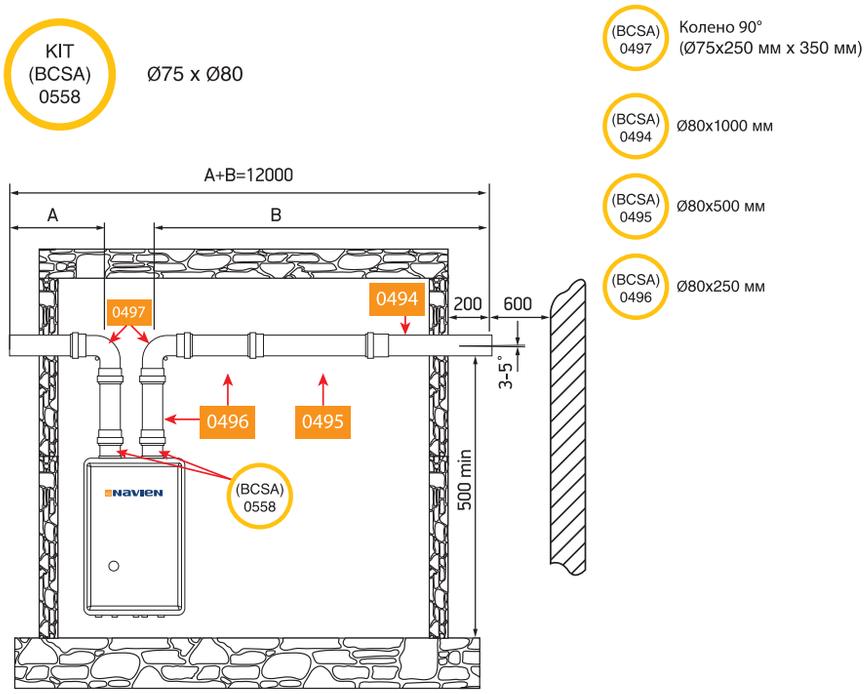

С возможностью удлинения

Вариант 2 (комплекты с дымоходами корейского типа)

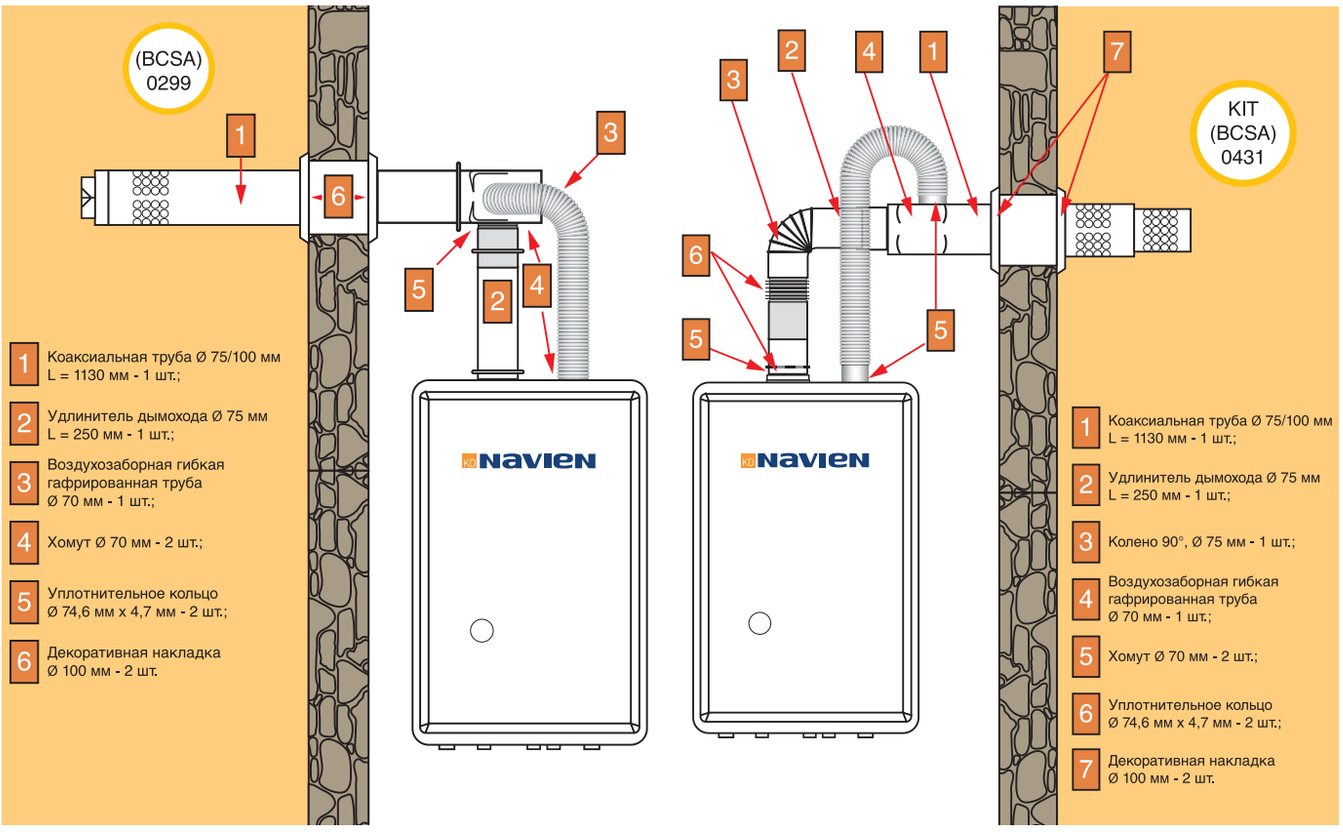

ПОДКЛЮЧЕНИЕ КОТЛОВ С КОАКСИАЛЬНЫМИ ПАТРУБКАМИ

Вариант 1 (комплекты коаксиальных дымоходов)

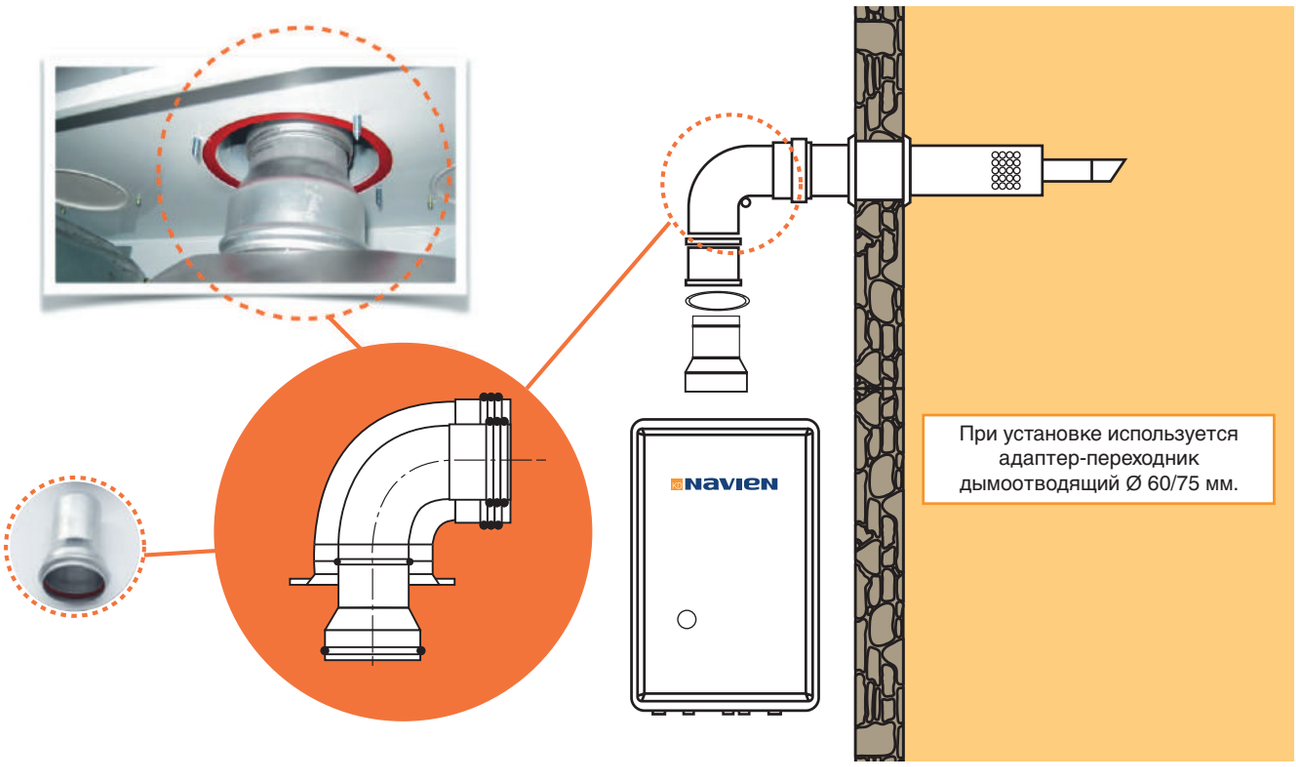

Вариант 2 (комплекты с переходом на раздельные дымоходы)

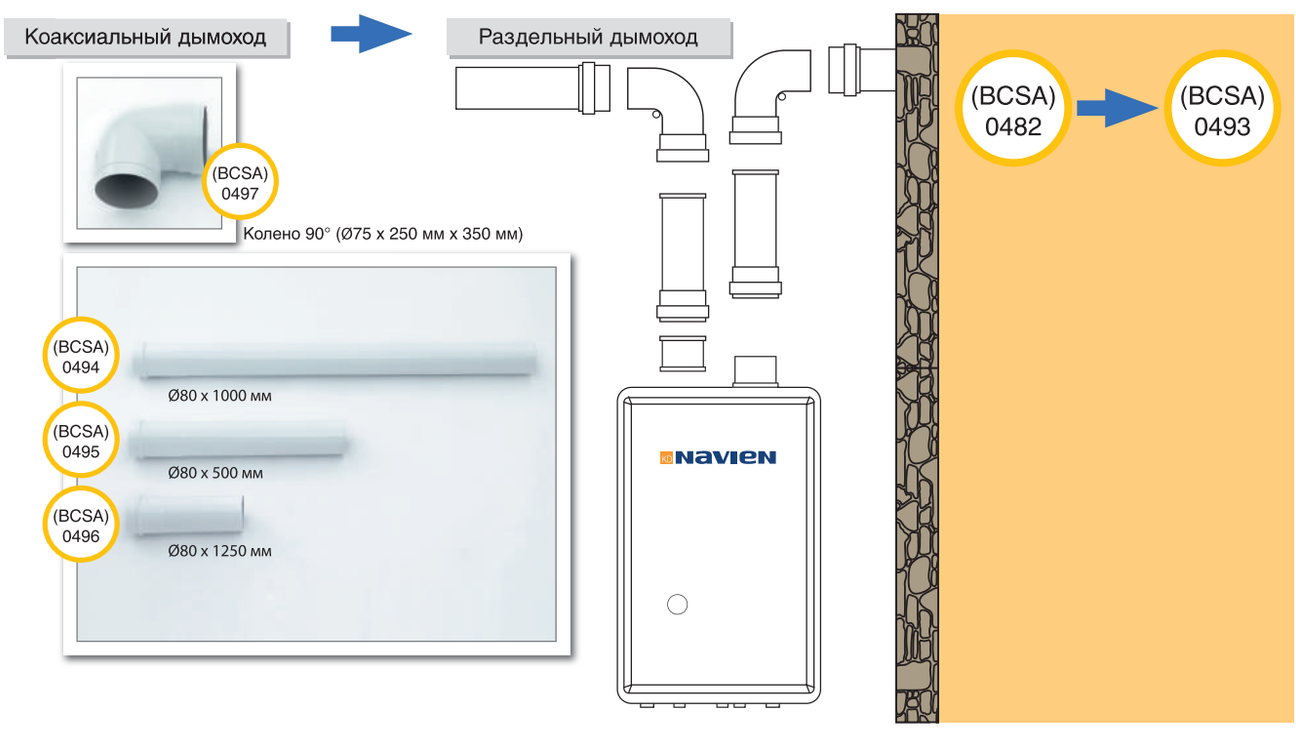

МОНТАЖ ДЫМОХОДА

Основные правила и рекомендации по подбору элементов дымохода.

1. Неправильный подбор элементов дымохода и неправильная их установка может привести к неэффективной работе системы дымоудаления, а также послужить причиной пожара и создать угрозу отравления угарным газом.
2. По всей длине диаметр дымохода не должен иметь заужений и должен быть равен или больше, чем диаметр отверстия для выхода дымовых газов в дымовом коллекторе котла.
3. Дымоход должен быть как можно более вертикален. Горизонтальные участки не желательны. Если при монтаже дымохода горизонтальных участков не избежать, то их длина не должна превышать 2м и на отрезке горизонтального участка необходимо предусмотреть окно для осмотра и чистки дымохода.
4. Сечение дымохода должно быть круглым, так как в прямоугольном и квадратном дымоходах, появляются застойные зоны, в которых происходит накопление сажи и, как следствие, ухудшается тяга в дымоходе.
5. Рекомендуется дымоход выполнить в утепленном виде и лучшим материалом для устройства дымохода является нержавеющая сталь.
6. В нижней части дымохода, в зоне тройника или опоры, необходимо предусмотреть заглушку для удаления конденсата и дождевой воды.

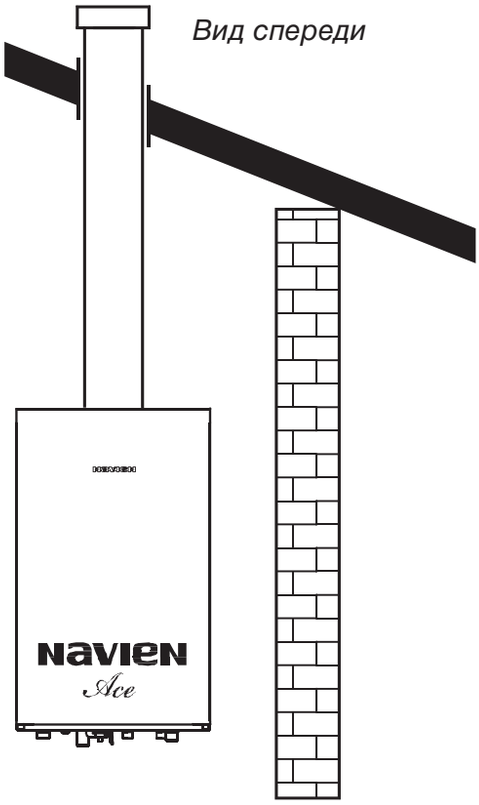

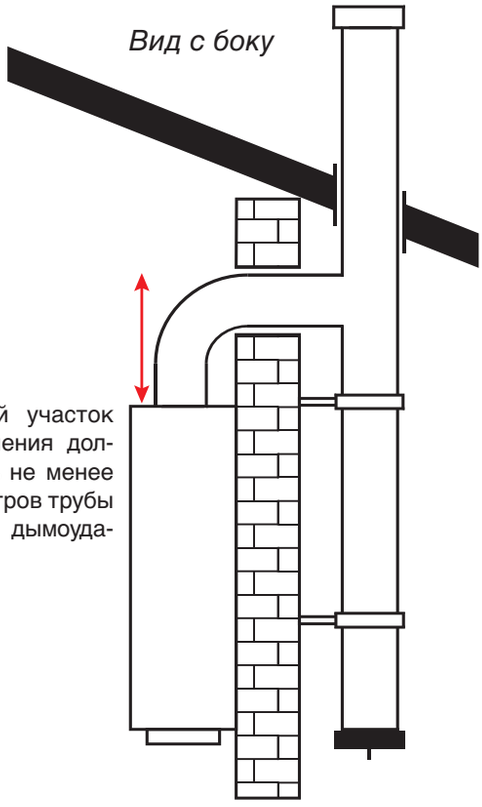

Разгонный участок дымоудаления должен быть не менее 3х диаметров трубы системы дымоудаления.

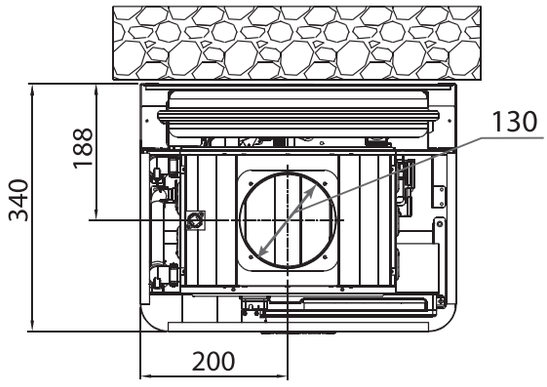

ПРИМЕРЫ ПОДКЛЮЧЕНИЯ НАСТЕННЫХ КОТЛОВ К КОЛЛЕКТИВНОЙ СИСТЕМЕ ДЫМОУДАЛЕНИЯ

Коллективные системы воздухоподачи и удаления продуктов сгорания могут проектироваться по следующим схемам:

- с коаксиальным устройством воздухоподачи и удаления продуктов сгорания встроенными или пристроенными коллективными воздуховодами и дымоходами;
- с раздельным устройством воздухоподачи и удаления продуктов сгорания встроенными или пристроенными коллективными воздуховодами и дымоходами;
- с раздельным (индивидуальным) воздуховодом, обеспечивающим забор воздуха через стену и подачу его непосредственно к каждому котлу и удалением дымовых газов коллективным дымоходом.

Устройство коаксиальных дымоходов и воздуховодов от каждого котла индивидуально через фасадную стену многоэтажного жилого дома не допускается.

Количество котлов, присоединяемых к одному коллективному дымоходу, следует определять по расчету характеристик теплопроизводительности оборудования и местных климатических условий.

Системы коллективного отвода продуктов сгорания могут устанавливаться как в шахте внутри здания, так и снаружи по фасаду здания.

Системы бывают одностенными, двустенными (с теплоизоляцией) и коаксиальными (труба в трубе).

Одностенные системы коллективных дымоходов зашиваются в шахту и применяются для отвода продуктов сгорания от всех котлов. Двустенные и утепленные коаксиальные системы коллективных дымоходов могут прокладываться по наружной стене здания.

Коаксиальные системы дымоходов применяются для котлов с закрытой камерой сгорания, работающих на жидком или газообразном топливе.

Указанные примеры не являются основанием для проектирования способов дымоудаления, а указывают варианты организации различных систем. Требования к проектированию и организации систем дымоудаления определяется федеральными и региональными законами в строительной области.

Дымоходные каналы должны проектироваться и монтироваться в соответствии со сводом правил по проектированию и строительству СП 42-101-2003, СП 42-101-2003, приложение Г, СП 41-108-2004. При этом на поквартирные системы теплоснабжения с индивидуальными теплогенераторами с закрытой камерой сгорания в соответствии с письмом № ЛБ-7115/1 не распространяются требования пункта 3.10 СНиП 2.08.01 “Жилые здания” и второго абзаца пункта 6.34 СНиП 2.04.08-87 “Газоснабжение” в части ограничения количества этажей, а также требования пунктов 6.36, 6.41, 6.42 и 6.43 СНиП 2.04.08-87 “Газоснабжение” и раздела “Печное отопление” СНиП 2.04.05-91 “Отопление, вентиляция и кондиционирование” в части размеров помещений и устройств дымоходов для теплогенераторов поквартирных систем теплоснабжения.

При обращении к регламентирующим документам проверяйте их актуальную действующую редакцию.

ПРИМЕРЫ ПОДКЛЮЧЕНИЯ КОТЛОВ К СИСТЕМАМ С КОАКСИАЛЬНЫМ УСТРОЙСТВОМ ВОЗДУХОПОДАЧИ И УДАЛЕНИЯ ПРОДУКТОВ СГОРАНИЯ КОЛЛЕКТИВНЫМИ ВОЗДУХОВОДАМИ И ДЫМОХОДАМИ

Вариант 1
(Подключение котлов с раздельными патрубками к системам с коллективными воздуховодами и дымоходами)

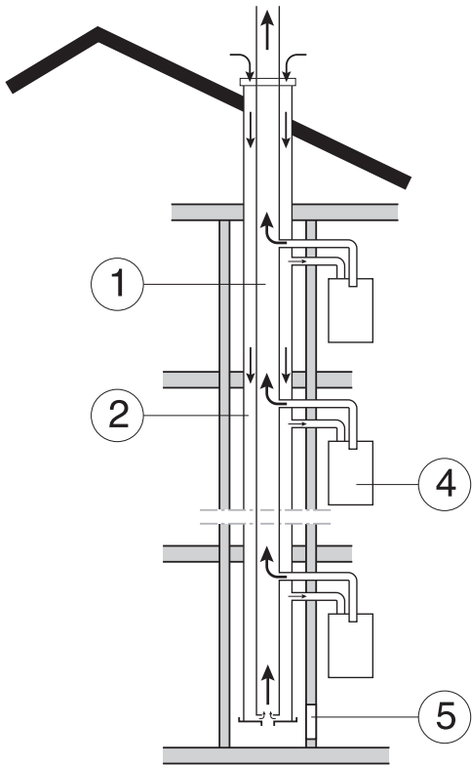

1 - общий дымоотводящий канал
2 - общий воздухозаборный канал
3 - подача воздуха в котел с улицы
4 - котел с закрытой камерой сгорания
5 - технологическое окно

Вариант 2
(Подключение котлов с коаксиальными патрубками к системам с коллективными воздуховодами и дымоходами, встроенными или пристроенными)

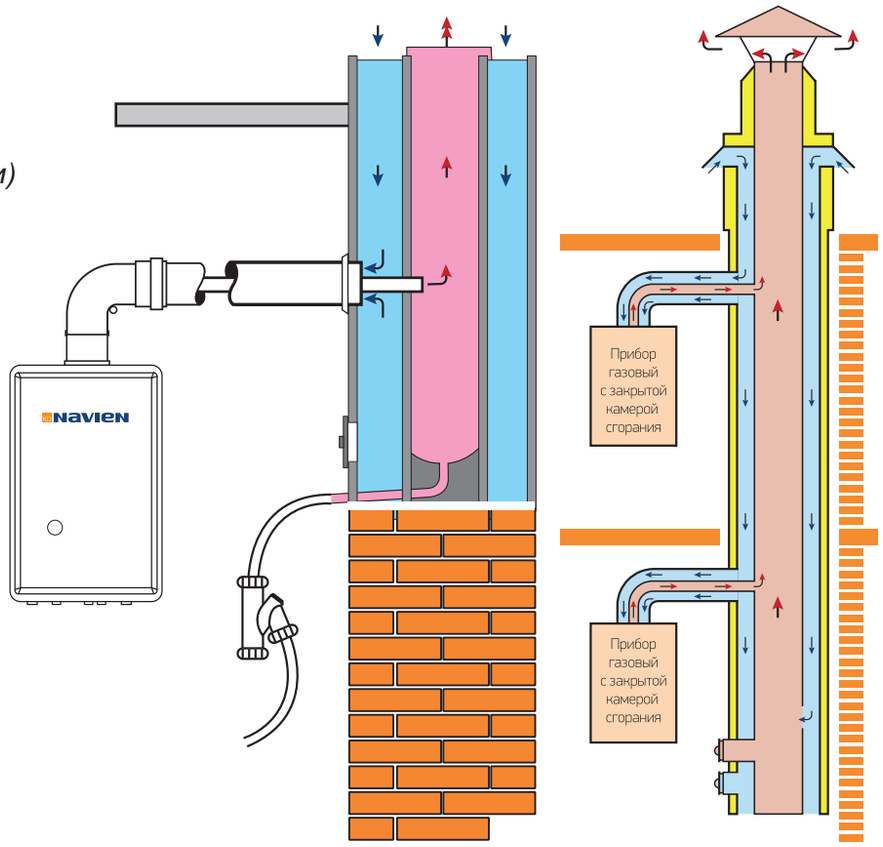

ПРИМЕРЫ ПОДКЛЮЧЕНИЯ КОТЛОВ К СИСТЕМАМ С РАЗДЕЛЬНЫМ УСТРОЙСТВОМ ВОЗДУХОПОДАЧИ

ПРИМЕРЫ ПОДКЛЮЧЕНИЯ КОТЛОВ К СИСТЕМАМ С РАЗДЕЛЬНЫМ УСТРОЙСТВОМ ВОЗДУХОПОДАЧИ И УДАЛЕНИЯ ПРОДУКТОВ СГОРАНИЯ КОЛЛЕКТИВНЫМИ ВОЗДУХОВОДАМИ И ДЫМОХОДАМИ.

Вариант 1
(Подключение котлов к системам с раздельными устройством дымоудаления коллективными воздуховодами и дымоходами)

Подходит для котлов с раздельными патрубками для подключения к системе дымоудаления с применением KIT 0558

Подходит для котлов с коаскиальными патрубками для подключения к системе дымоудаления с применением KIT 0493

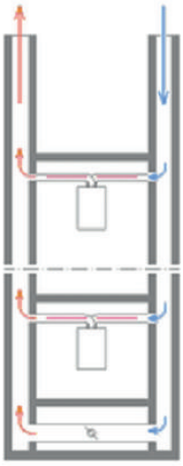

Рис. 1
Коллективная система дымоудаления и забора воздуха (дымоход выполнен внутри здания

ПРИМЕРЫ ПОДКЛЮЧЕНИЯ КОТЛОВ К СИСТЕМАМ С ИНДИВИДУАЛЬНЫМ ВОЗДУХОВОДОМ, С ЗАБОРОМ ВОЗДУХА ЧЕРЕЗ СТЕНУ И ПОДАЧУ ЕГО НЕПОСРЕДСТВЕННО К КАЖДОМУ КОТЛУ И УДАЛЕНИЕМ ДЫМОВЫХ ГАЗОВ КОЛЛЕКТИВНЫМ ДЫМОХОДОМ.

Вариант 1
(Подключение котлов с раздельными патрубками)

1 - общий дымоотводящий канал
2 - общий воздухозаборный канал
3 - подача воздуха в котел с улицы
4 - котел с закрытой камерой сгорания
5 - технологическое окно

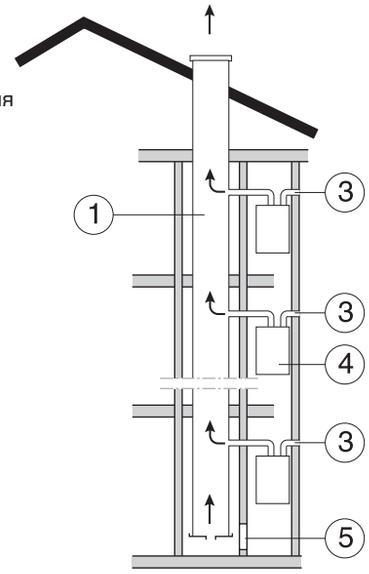

Подходит для котлов с коаскиальными патрубками для подключения к системе дымоудаления с применением KIT 0493 (рис.2)

Подходит для котлов с раздельными патрубками для подключения к системе с дымоудаления применением KIT 0558 (рис.3)

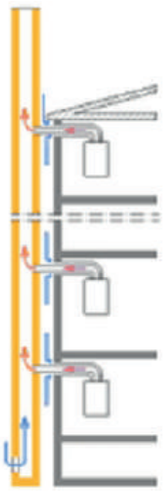

Рис. 2
Коллективная система дымоудаления (с использованием приставного дымохода), местный забор воздуха (с использованием коаксиальной трубы)

Рис. 3
Коллективная система дымоудаления (с использованием приставного дымохода), местный забор воздуха (с использованием раздельных трубы)

03 ДЫМОХОДЫ ДЛЯ НАПОЛЬНЫХ КОТЛОВ

ДЛЯ НАПОЛЬНЫХ КОТЛОВ

GA/GST • LFA • LST

ПРИМЕНЯЕМЫЕ МОДЕЛИ

Напольные газовые котлы

Navien GA/GST

- Рациональная конструкция
- Универсальная система дымоудаления
- Безопасная и безупречная работа котла при частых колебаниях напряжения в электросети
- Стабильная система защиты от замерзания
- Возможность пользоваться отоплением и горячей водой при низком входном давлении воды в системе водопровода
- Возможность пользоваться горячей водой при низком входном давлении газа в системе газопровода
- Высокоэфективный теплообменник горячего водоснабжения

Напольные дизельные котлы

Navien LST

- Европейский дизайн
- Рациональная конструкция
- Универсальная система дымоудаления
- Теплообменник из нержавеющей стали
- Современная дизельная горелка
- Топливный фильтр со сменными катриджами

Напольные дизельные котлы

Navien LFA

- Высококачественная сталь гарантирует длительный срок службы
- Неизменный тепловой КПД в 91% сэкономит расходы на топливо
- Подходит для низкотемпературного отопления полов
- Подача чистой горячей воды через катушку из нержавеющей стали
- Бесшумная работа, отсутствие вибрации
- Конструкция с двухсторонним монтажом отопления
- Простота и низкие расходы на техническое обслуживание
- Сверхпрочная конструкция

Дымоходы корейского типа

Наименование	Изображение	Размер / Цвет	Состав комплекта	Артикул
Комплект дымохода корейского типа		Размер: Ø75 x 500 мм Цвет: серебристый	• Дымоотводящая труба (Ø75) – 1 шт. • Удлинитель дымохода (Ø75 x 500 мм) – 1 шт. • Колено 90° (Ø75) – 1 шт. • Уплотнительное кольцо Ø74,6 x 4,7 T) – 3 шт. • Декоративная накладка (Ø75) – 2 шт.	BCSA0510 (GXXX000080)
Удлинитель		Размер: Ø75 x 250 мм Цвет: серебристый	Удлинитель коаксиальной трубы (Ø75 x 250 мм) – 1 шт.	BCSA0082 (GXXX000079)
		Размер: Ø75 x 500 мм Цвет: серебристый	Удлинитель коаксиальной трубы (Ø75 x 500 мм) – 1 шт.	BCSA0080 (GXXX000078)
		Размер: Ø75 x 1000 мм Цвет: серебристый	Удлинитель коаксиальной трубы (Ø75 x 1000 мм) – 1 шт.	BCSA0009 (GXXX000076)
Колено		Размер: 90°, Ø75 x 250 x 350 мм Цвет: серебристый	Колено 90°, (Ø75 x 250 x 350 мм) – 1 шт.	BCSA0070 (GXXX000074)
		Размер: 45°, Ø75 x 100 x 100 мм Цвет: серебристый	Колено 45°, (Ø75 x 100 x 100 мм) – 1 шт.	BCSA0427 (GXXX000065)

ПРИНУДИТЕЛЬНАЯ СИСТЕМА ДЫМОУДАЛЕНИЯ С ЗАБОРОМ ВОЗДУХА ДЛЯ ГОРЕНИЯ ИЗ ПОМЕЩЕНИЯ

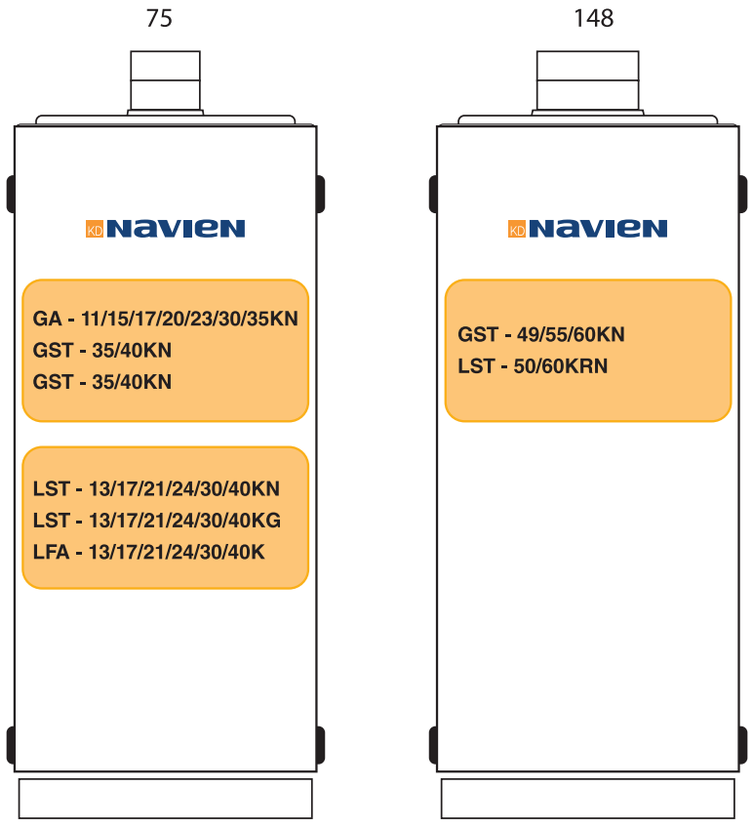

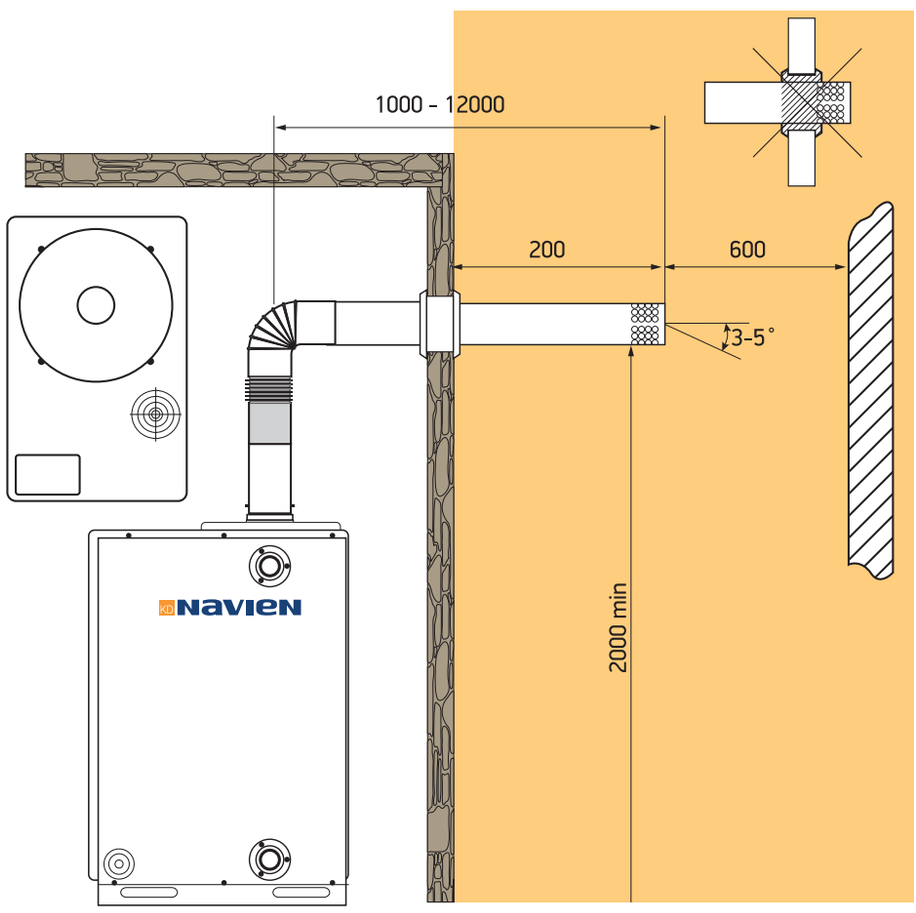

Создан для комфортной жизни

ООО «Навиен Рус»

117997, г. Москва,
ул. Профсоюзная, д. 65, корп.1, эт. 10
Тел.: 8 (495) 258 60 55
info@navien.ru
www.navien.ru

CALL-CENTER NAVIEN
ТЕЛ.: 8 (800) 505 10 05
(звонок по России бесплатный)

Компания “KD NAVIEN” оставляет за собой право вносить необходимые технические изменения в свою продукцию без предварительного уведомления.